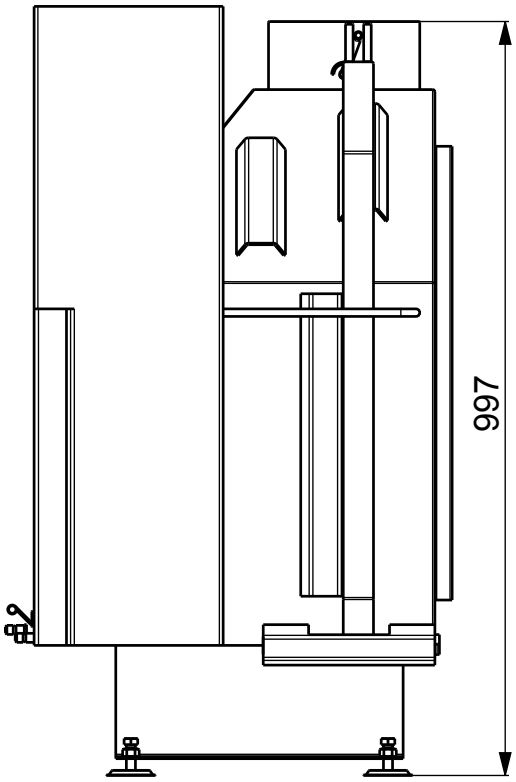
997

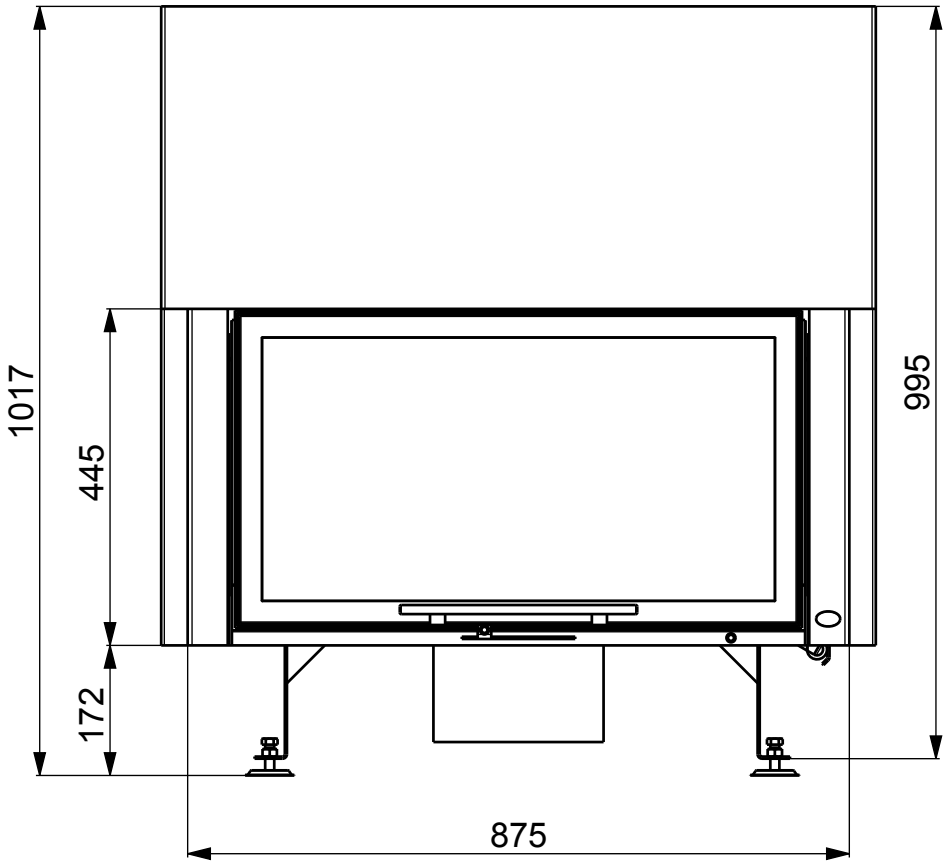
1017
445
172
995
0
875

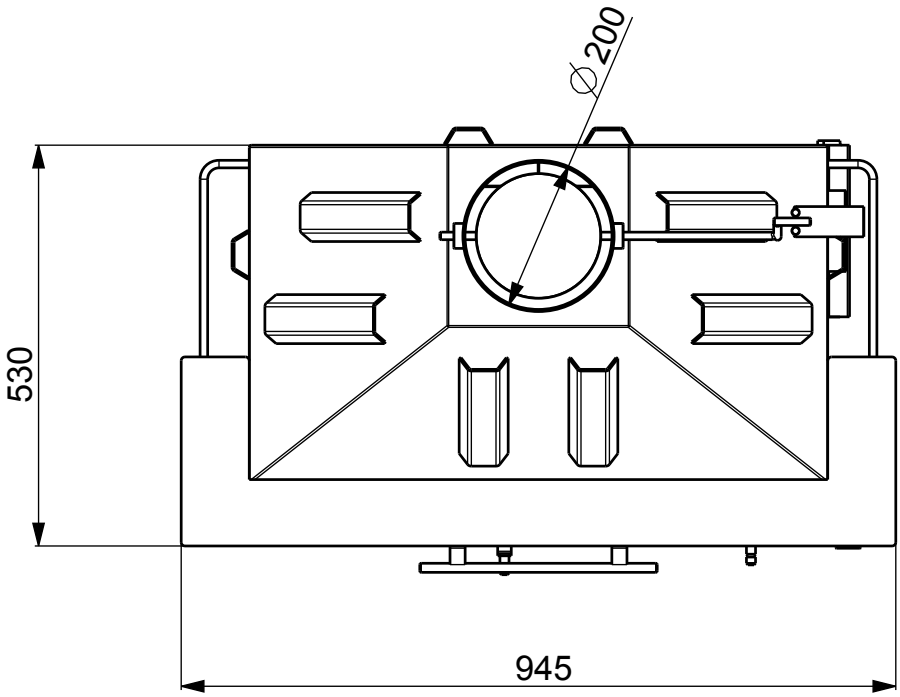
Ø200
530
945