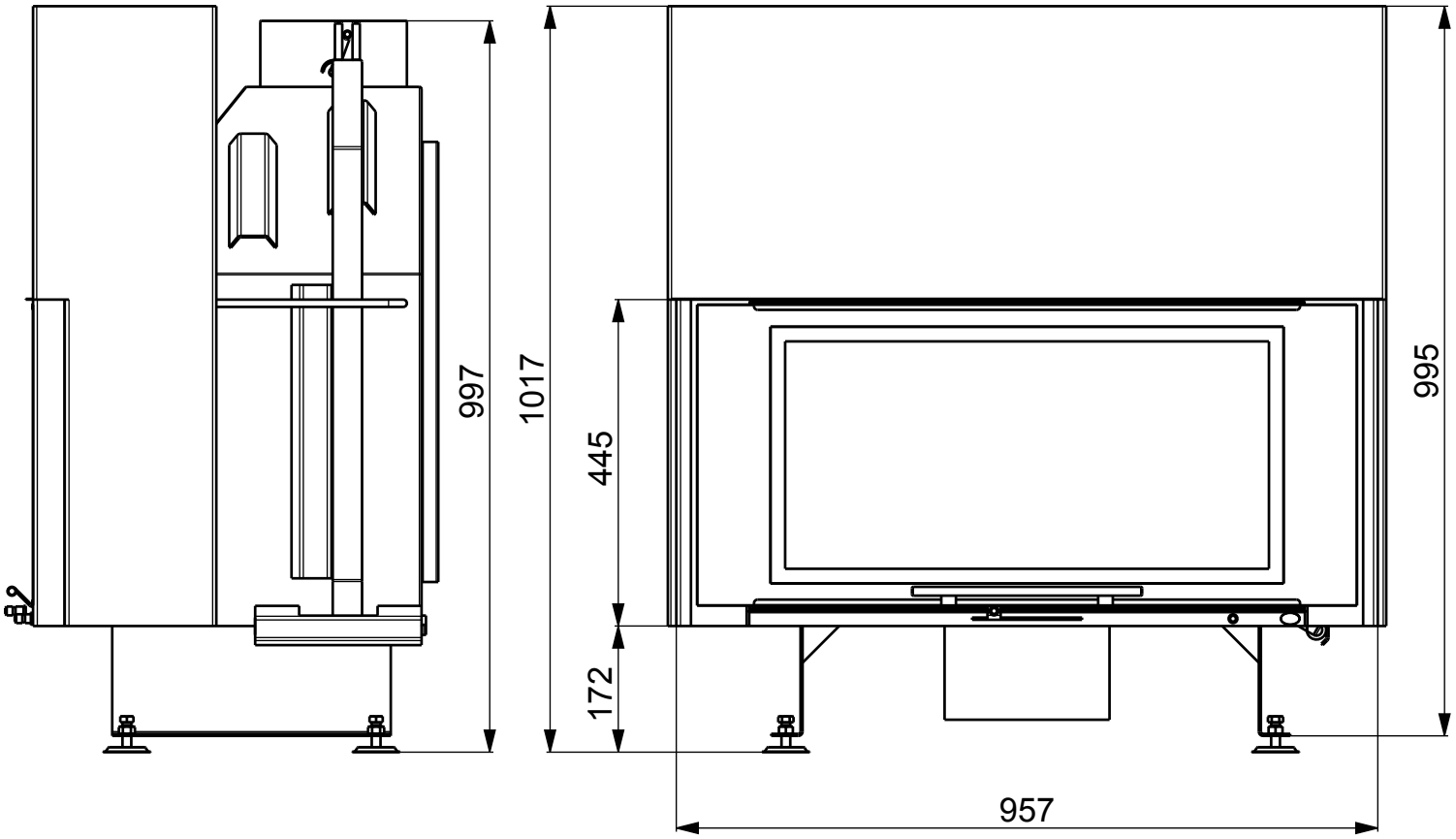
997
1017
445
172
995
957

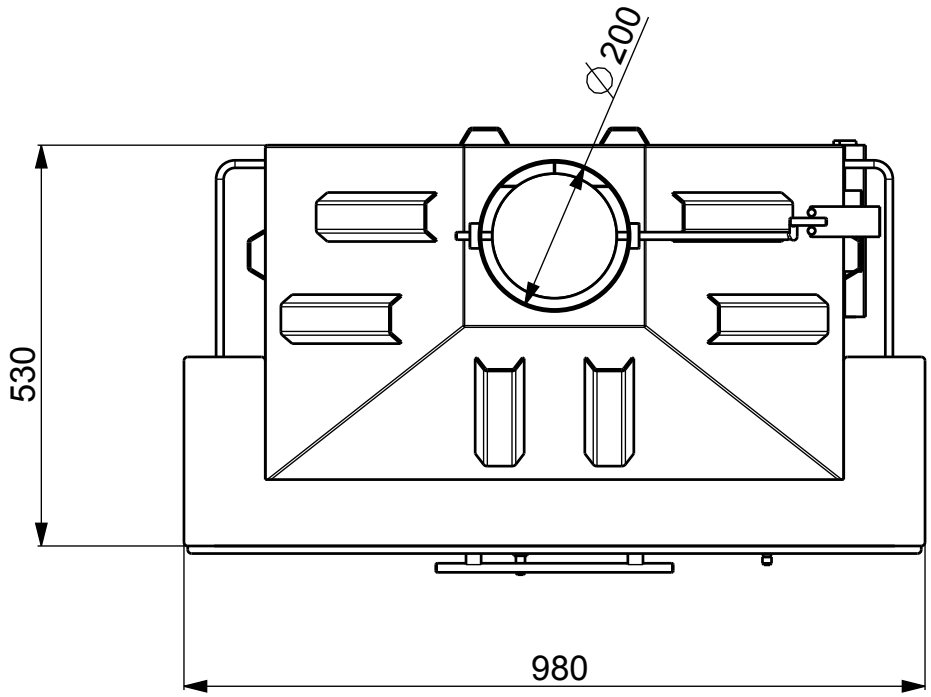
∅200
530
980