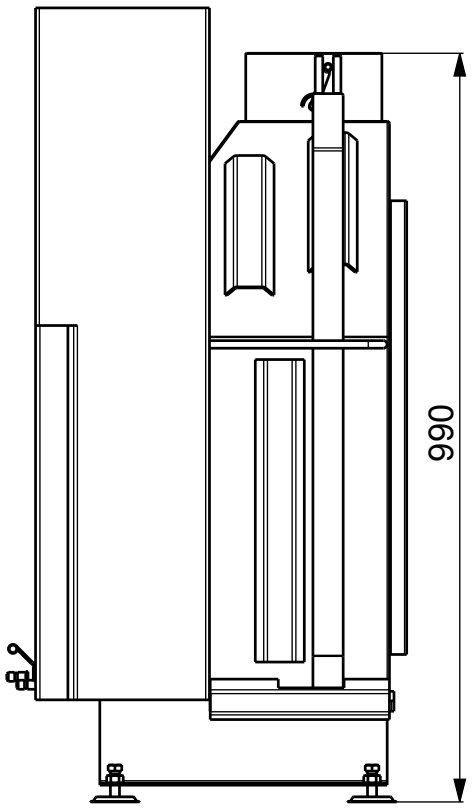
990

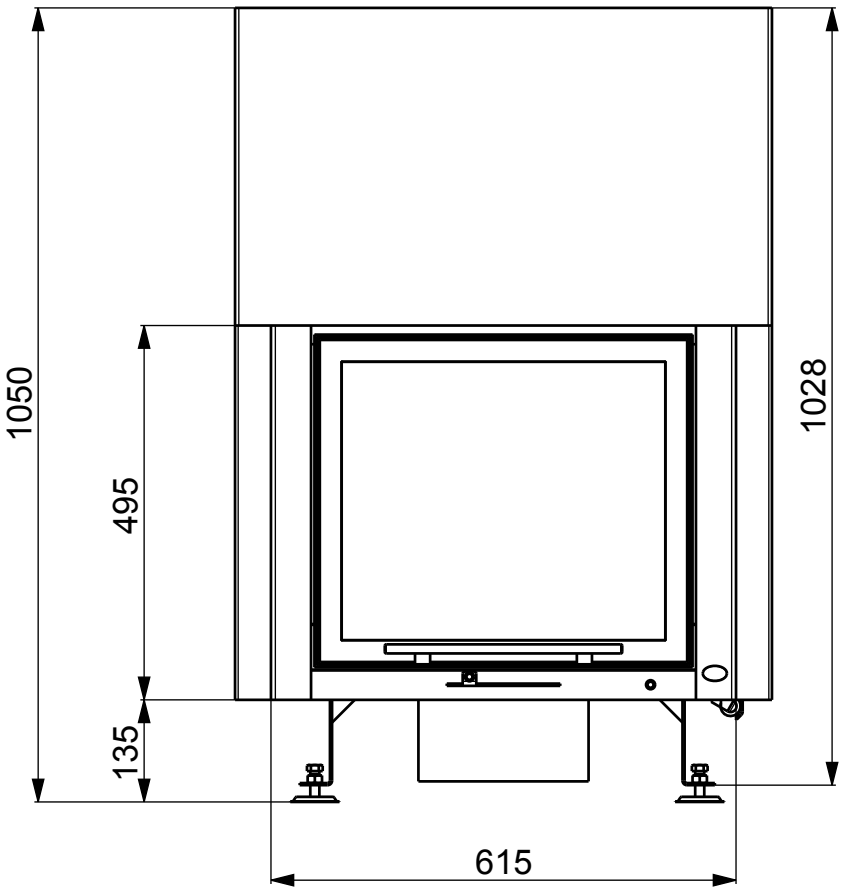
1050
495
135
1028
615

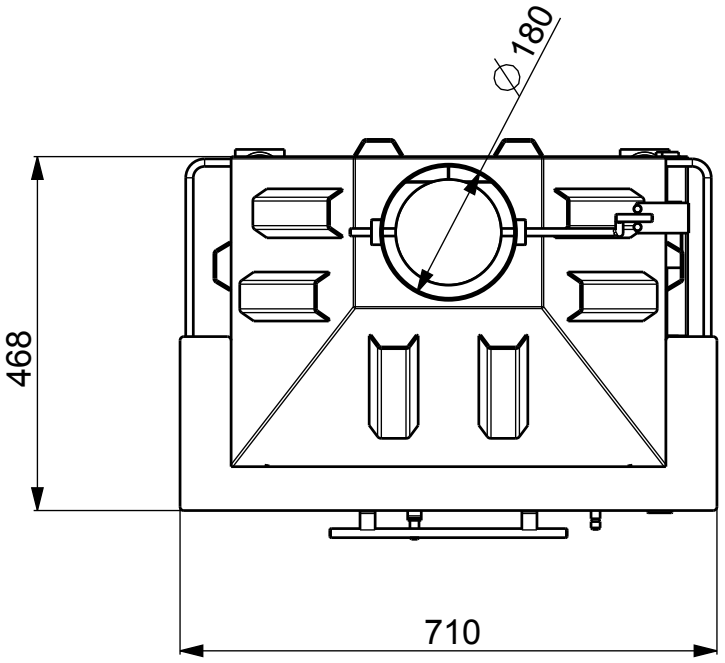
∅180
468
710