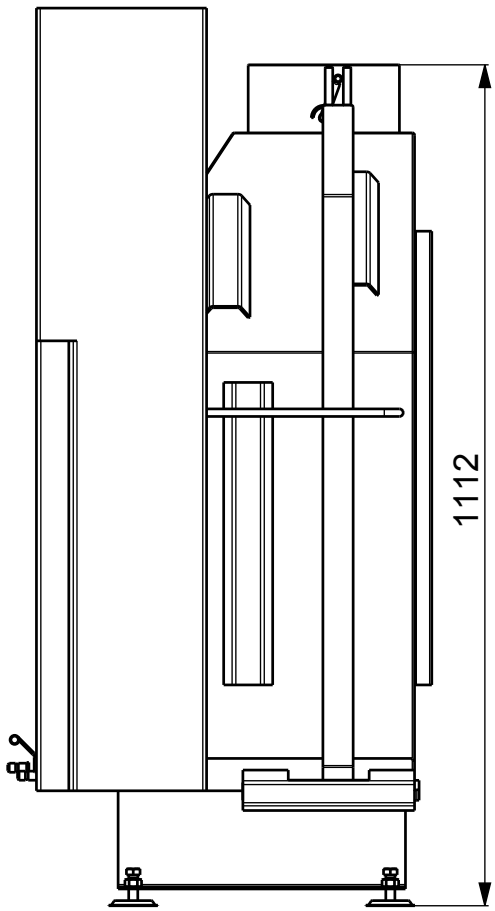
1112

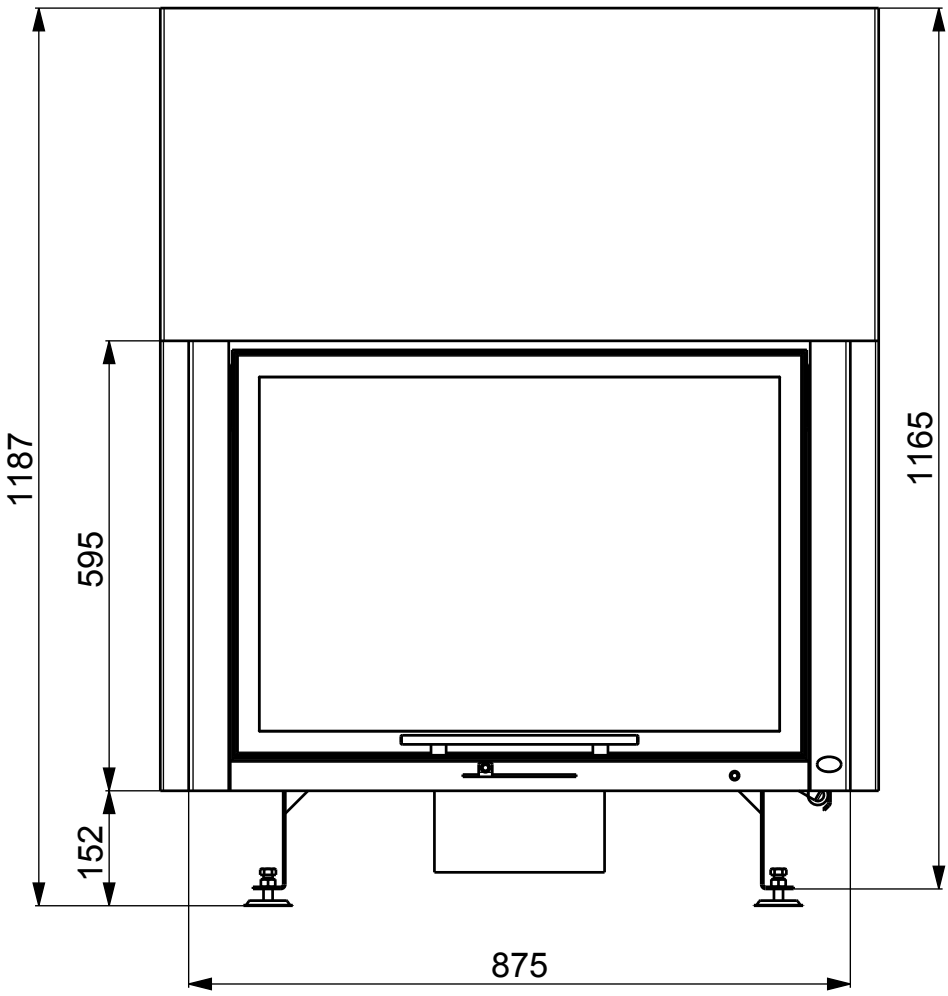
1187
595
152
1165
875

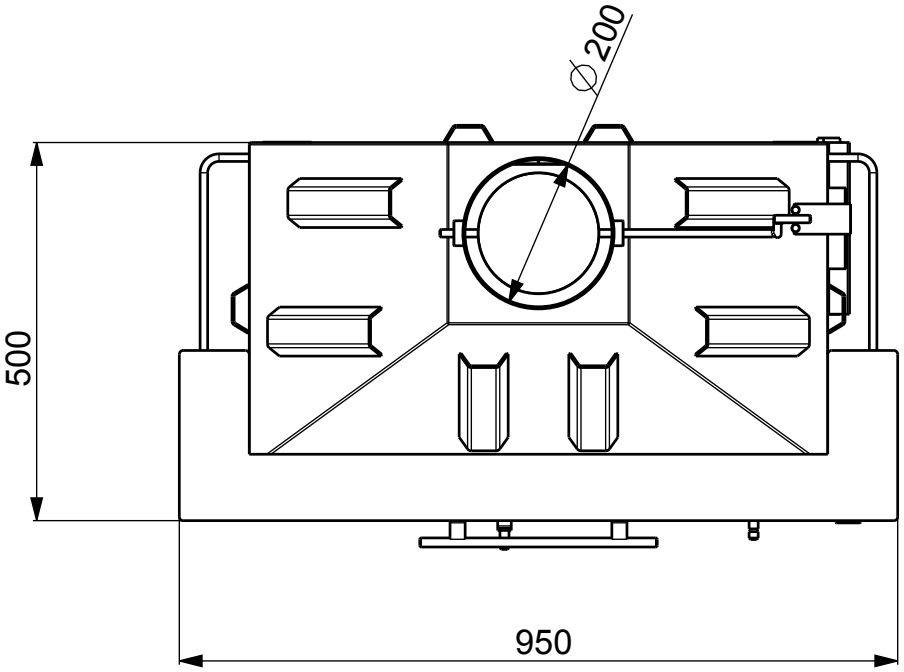
Ø200
500
950