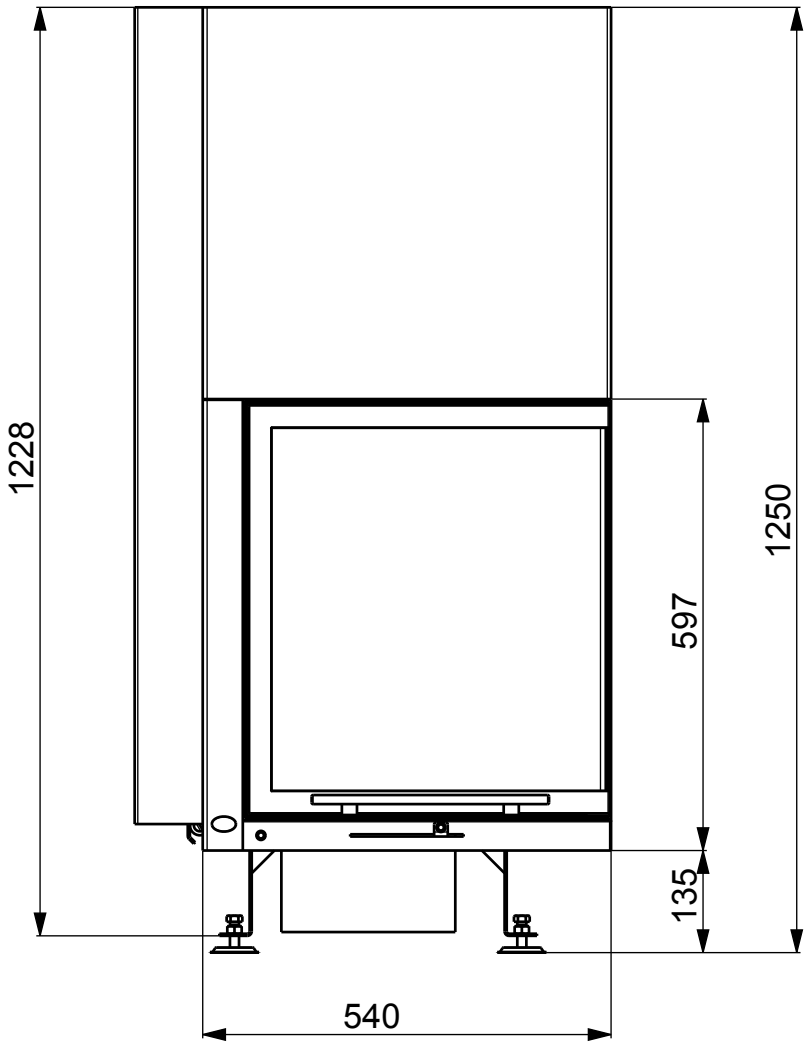
1228
1250
597
135
540

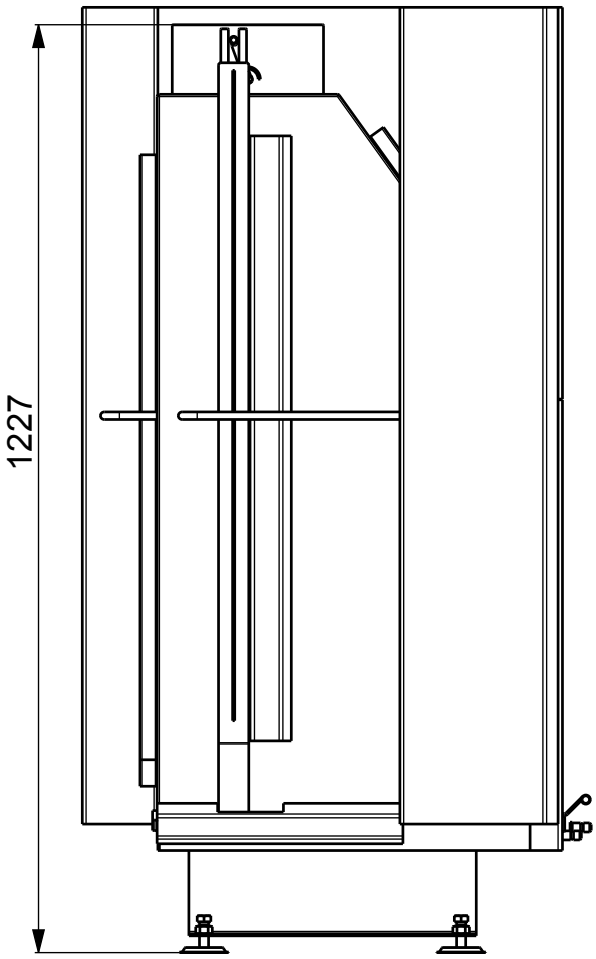
1227

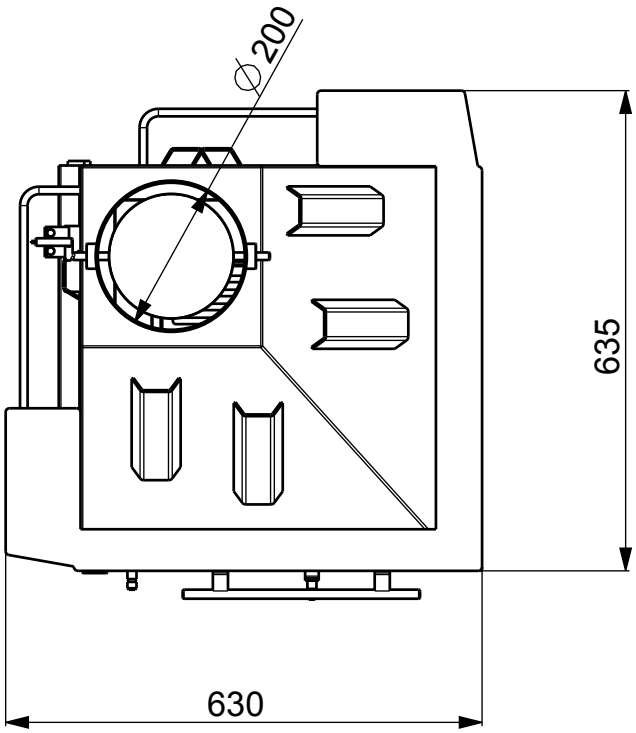
∅200
635
630