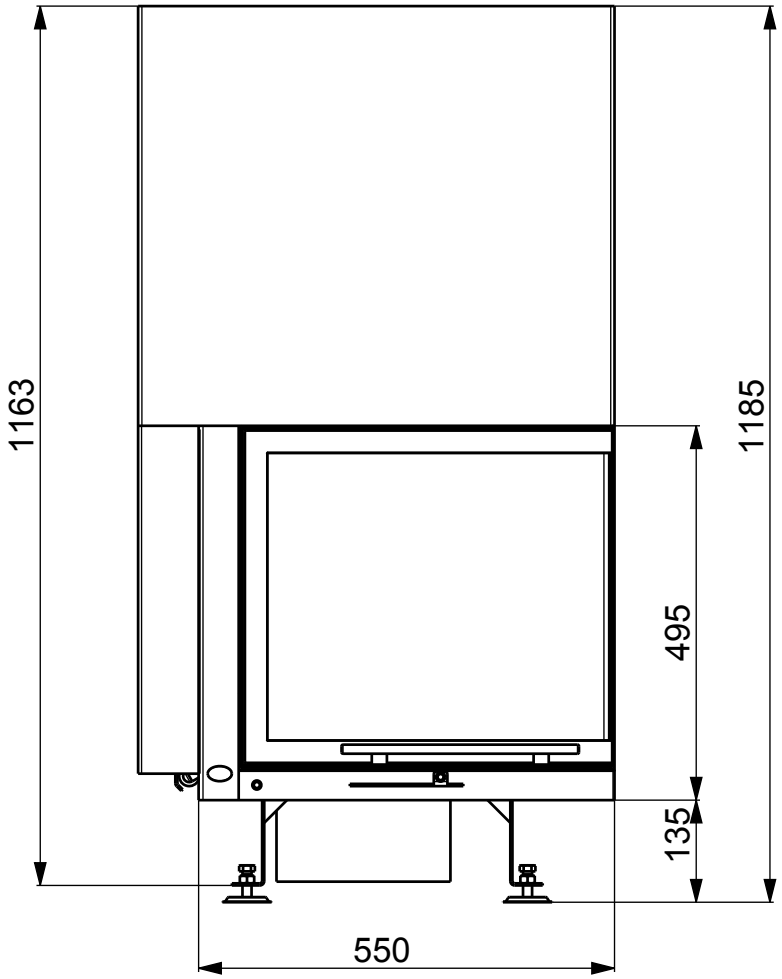
1163
1185
495
135
550

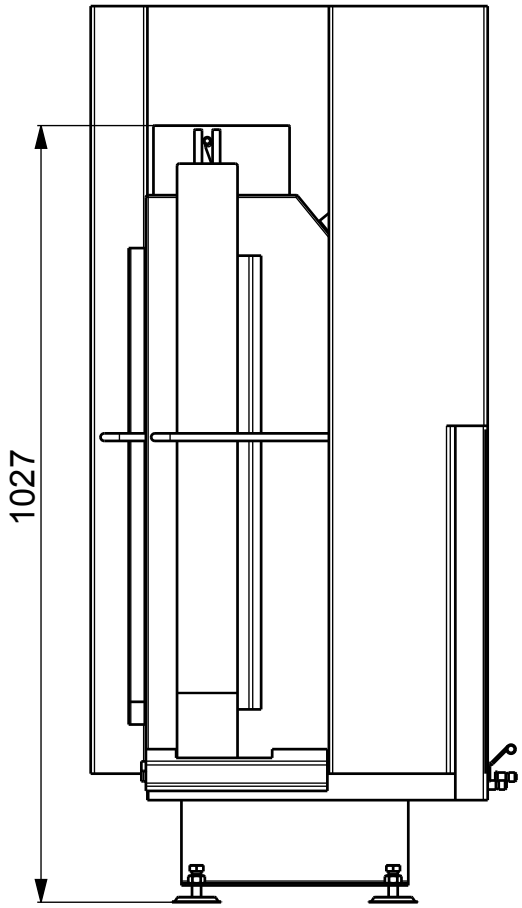
1027

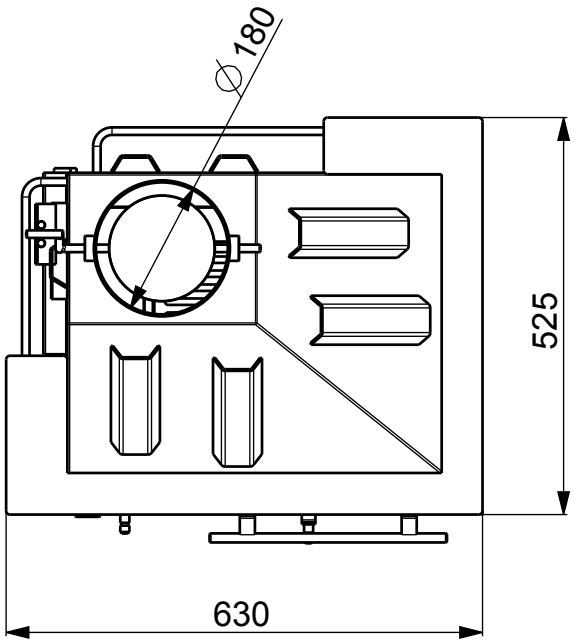
∅180
525
630