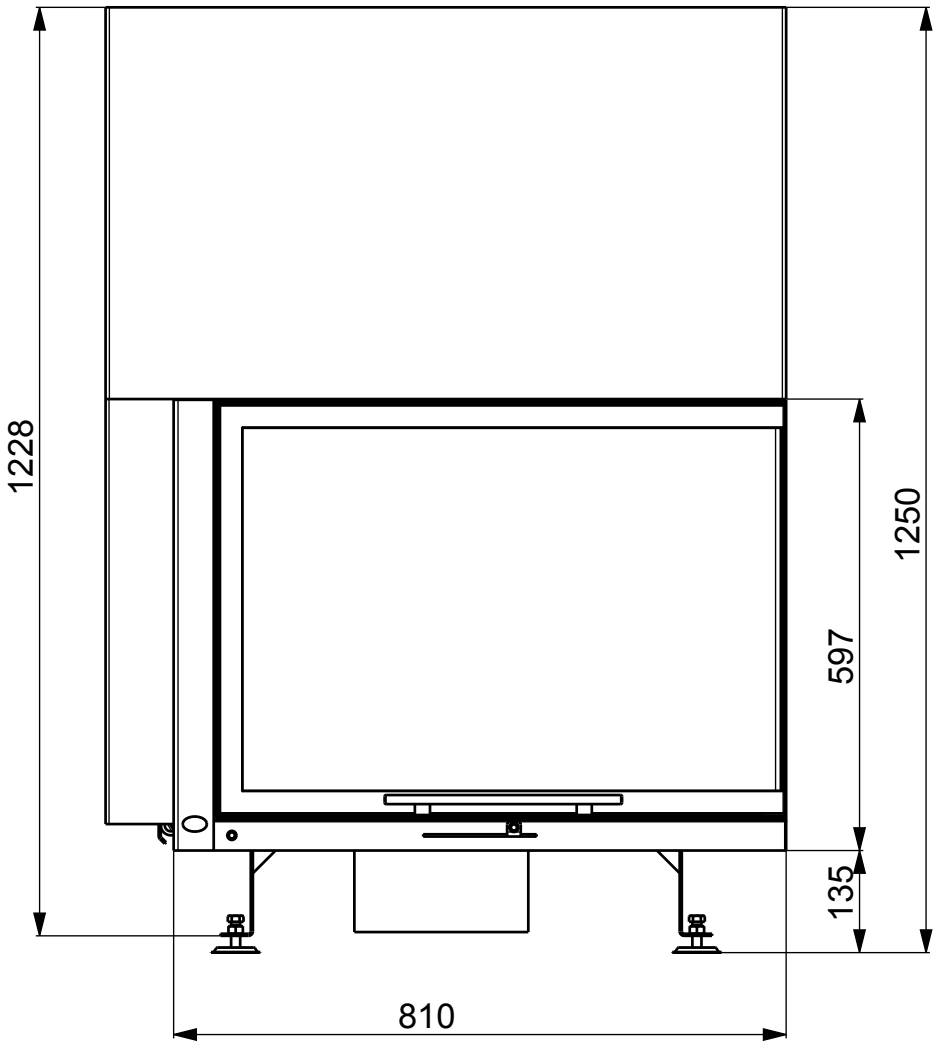
1228
1250
597
135
810

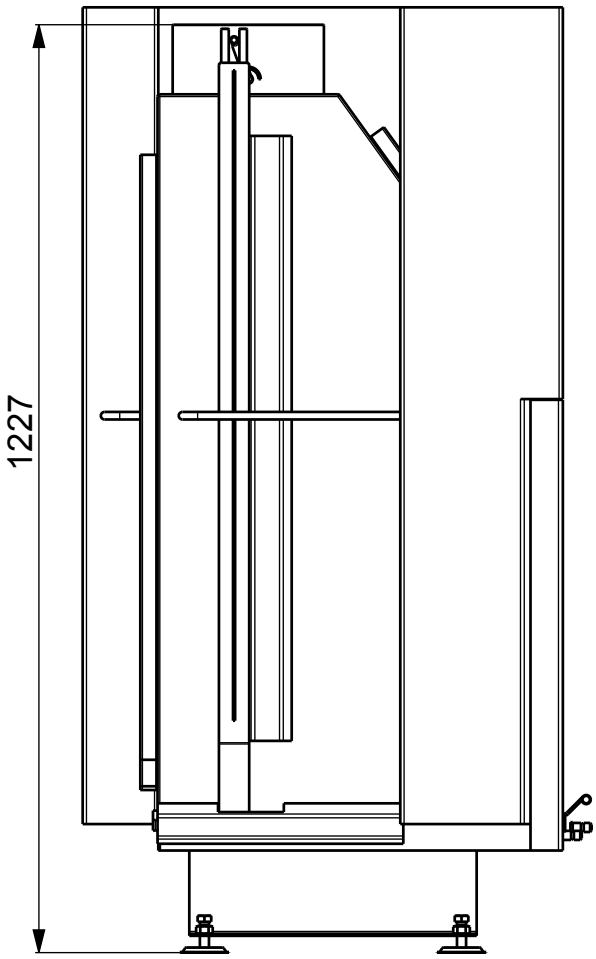
1227

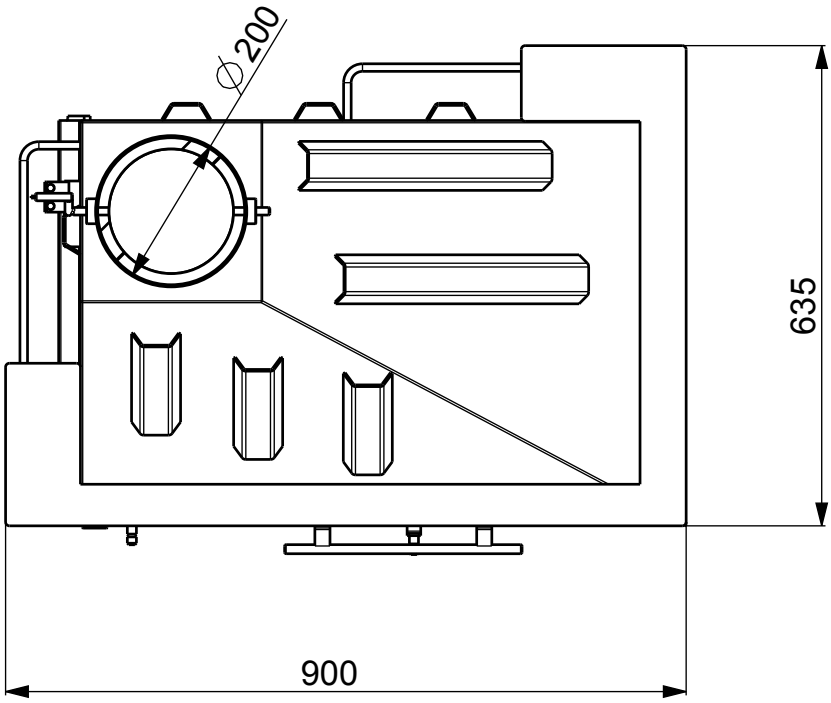
Ø200
635
900